This drawing may not be copied or reproduced without our permission, nor communicated to third parties

Diese Zeichnung darf ohne unsere Erlaubnis weder kopiert oder vielfältigt noch dritten Personen mitgeteilt werden

Befestigung Oben

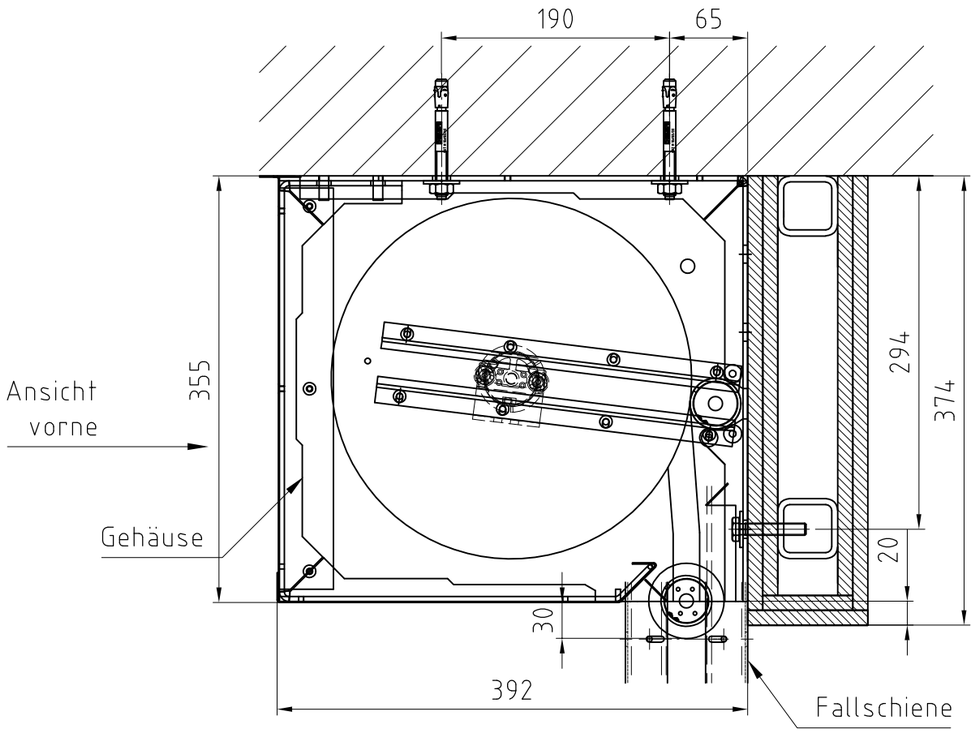

Befestigung nach hinten

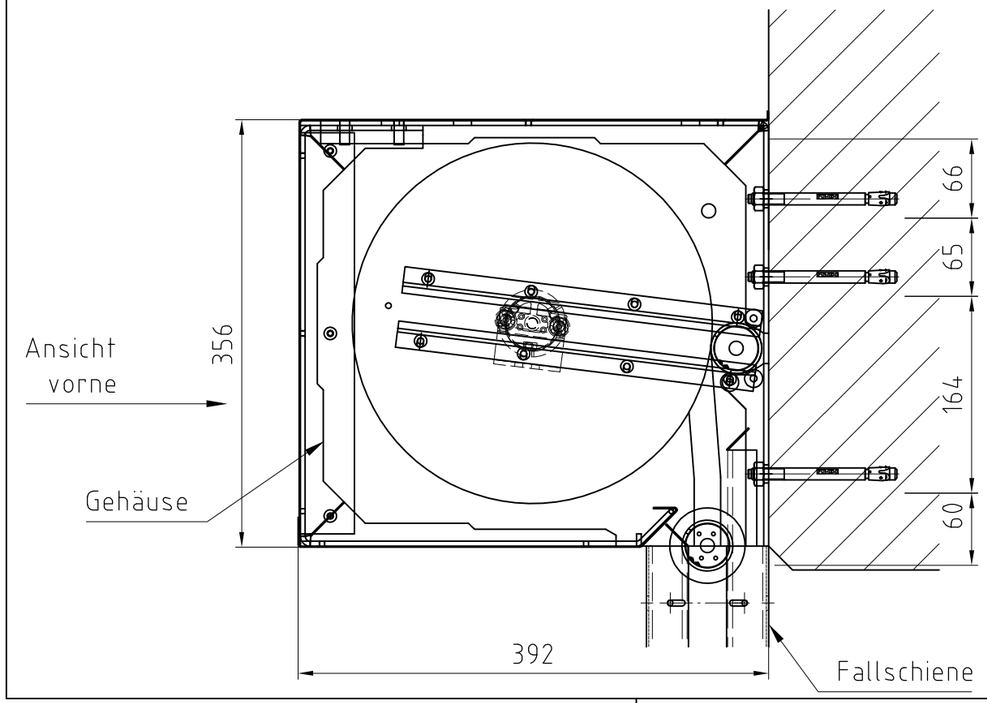

Befestigung Führungsschiene

Befestigung Stirn an Mauerwerk

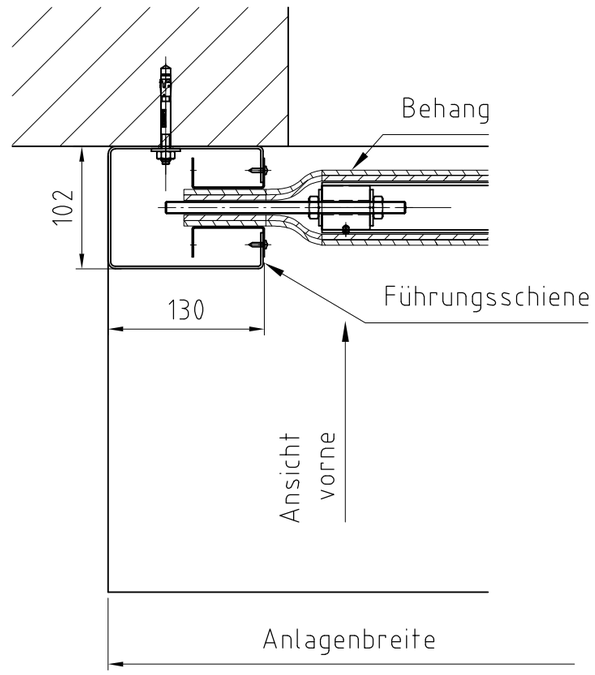

Befestigung Stirn an Unterkonstruktion

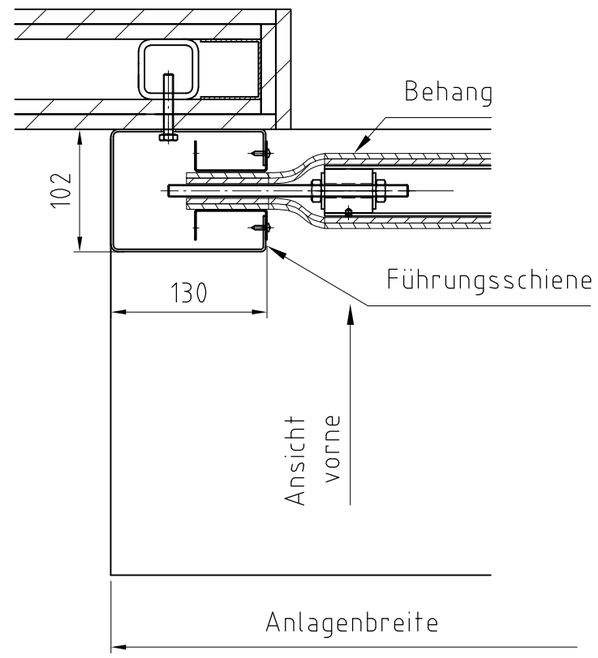

brandschutz. perfekt. anders.

clauss markisen Projekt GmbH
Büro Karlsruhe
Reitteilstraße 2
76297 Stutensee
Deutschland
Telefon +49 7249 9456-0
Mail: info@cm-brandschutz.de
http: www.cm-brandschutz.de

Typ BSV-EI			
Anlagenbreite: max. 3350		Anlagenhöhe: max. 2750	
Maßstab: 1:15	Format: A2	Zeichnungs-Nr.: 1000013635	Layout: 1
Technische Änderungen vorbehalten ! Alle Maße in mm!	Version:	Datum: 23.02.2021	Name: MWeichand

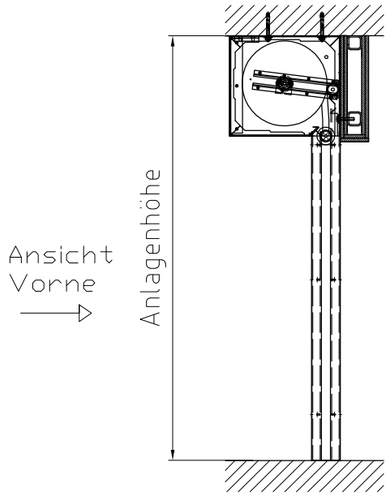

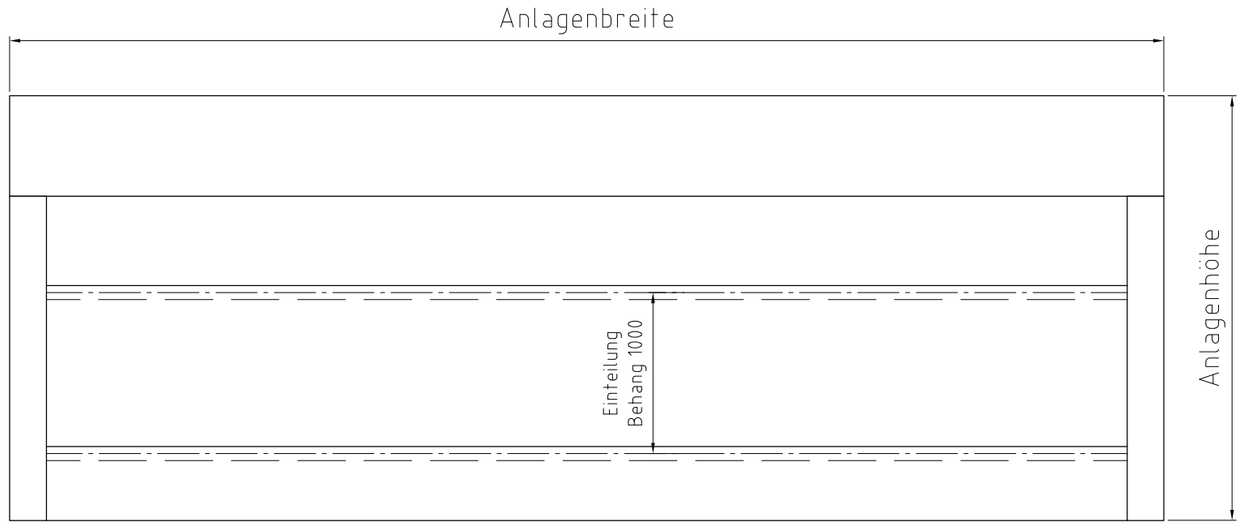

Befestigung Stirn an
Mauerwerk

Befestigung Stirn an
Unterkonstruktion

Diese Zeichnung darf ohne unsere Erlaubnis weder kopiert oder vervielfältigt noch dritten Personen mitgeteilt werden This drawing may not be copied or reproduced without our permission, nor communicated to third parties

brandschutz. perfekt. anders.
clauss markisen Projekt GmbH
Büro Karlsruhe
Reitteilstraße 2
76297 Stutensee
Deutschland
Telefon +49 7249 9456-0
Mail: info@cm-brandschutz.de
http: www.cm-brandschutz.de

Technische Änderungen vorbehalten ! Alle Maße in mm!

Typ BSV-EI			
Anlagenbreite: max. 3350		Anlagenhöhe: max. 2750	
Maßstab: 1:15	Format: A2	Zeichnungs-Nr.: 1000013635	Layout: 2
Version:		Datum: 23.02.2021	Name: MWeichand