Diese Zeichnung darf ohne unsere Erlaubnis weder kopiert oder vervielfältigt noch dritten Personen mitgeteilt werden
This drawing may without our permission neithere becopied, multiplied still third persons be communicated

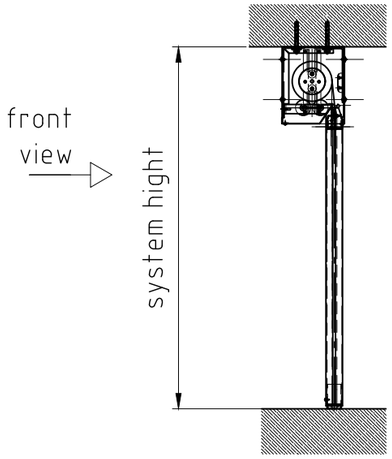

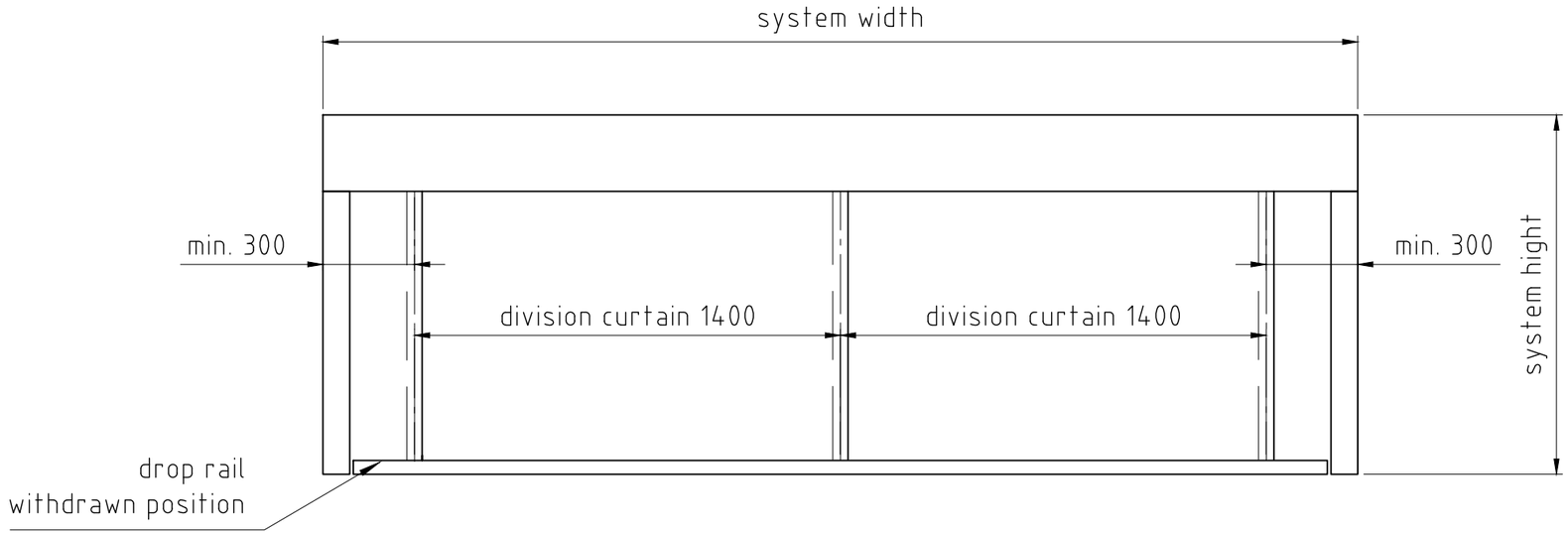

mounting in soffit:

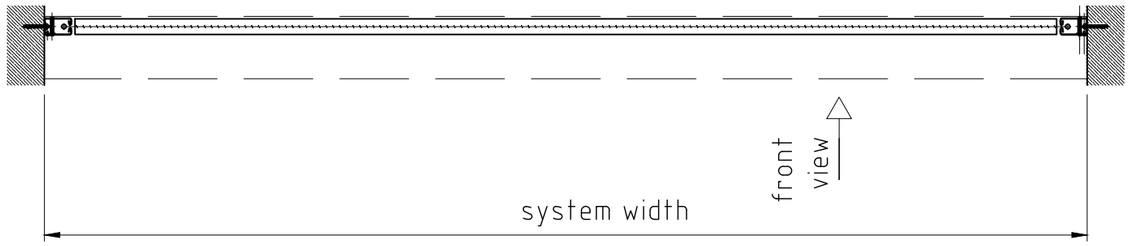

mounting in front:

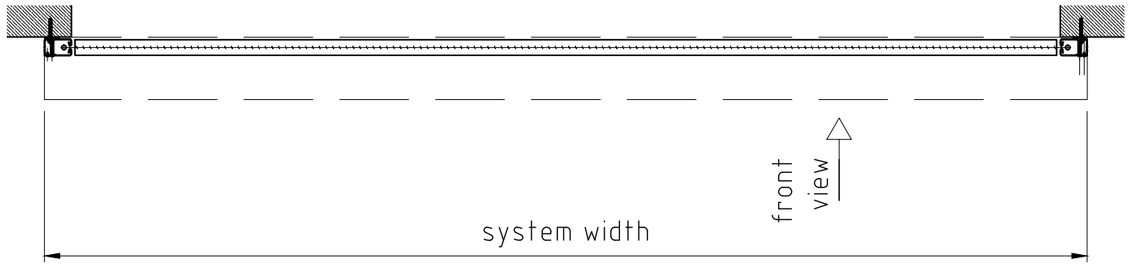

mounting in niche:

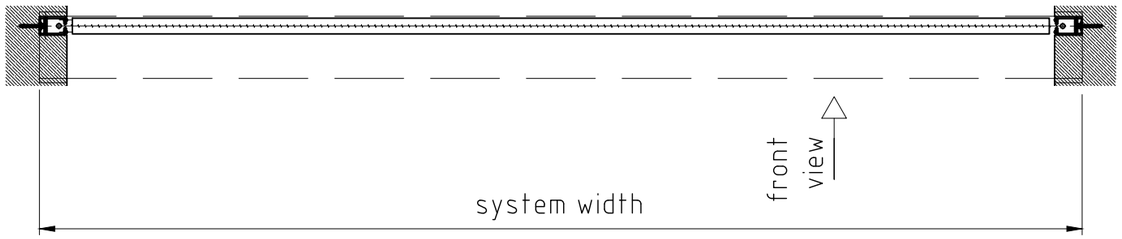

brandschutz. perfekt. anders.

clauss markisen Projekt GmbH
office Karlsruhe
Reitteilstraße 2
76297 Stutensee
Germany
telephone number: +49 7249 9456-0
mail: info@cm-brandschutz.de
http: www.cm-brandschutz.de

Typ RSR 75.1 – 250 und BSV 55.1 – 250

System width: max. 15000		System height: max. 5000	
scale: 1:20	format: A3	drawing number: 07410712.1	layout: 1
technical change reserved	all dimensions in mm	version:	date: 05.08.2015	name: AMartin

Diese Zeichnung darf ohne unsere Erlaubnis weder kopiert oder vervielfältigt noch dritten Personen mitgeteilt werden This drawing may without our permission neithere becopied, multiplied still third persons be communicated

mounting housing

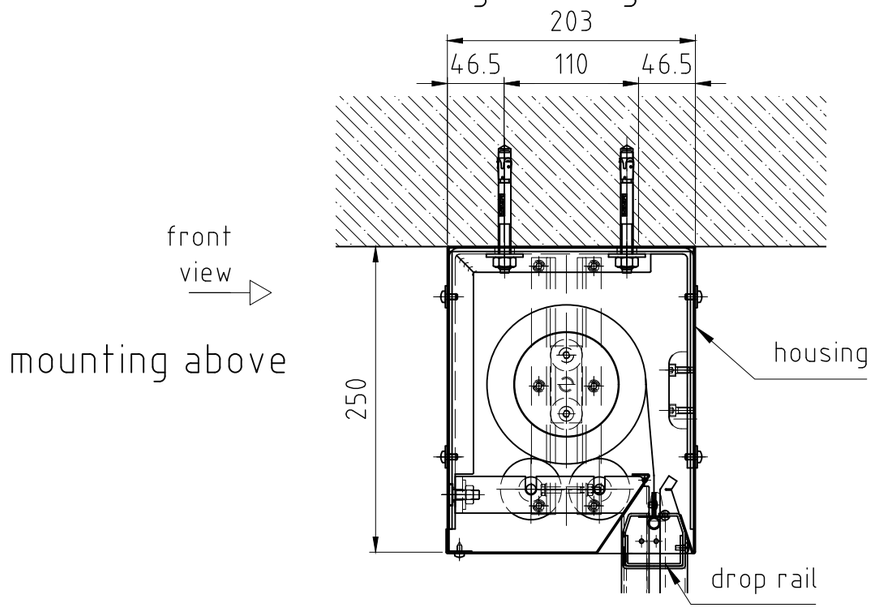

in case of a system width under 1500mm are additional weights on the drop rail necessary

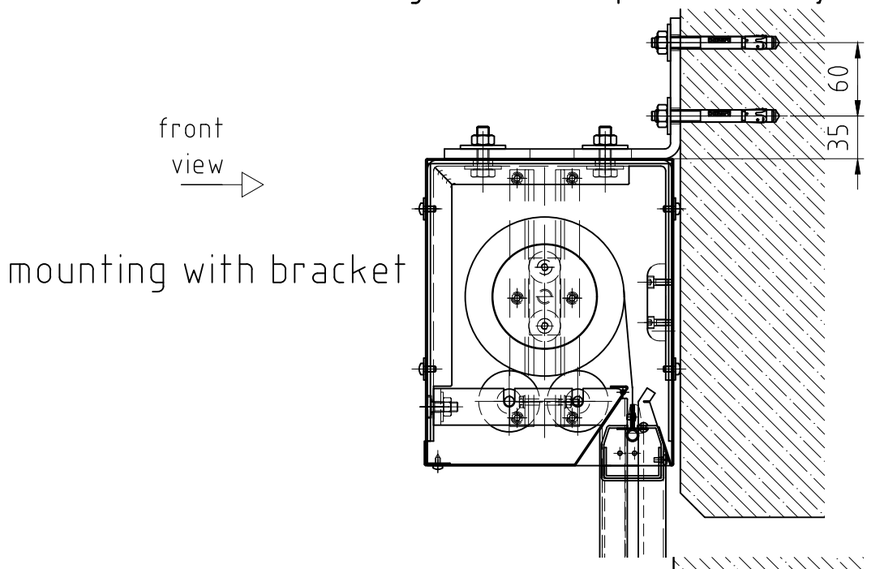

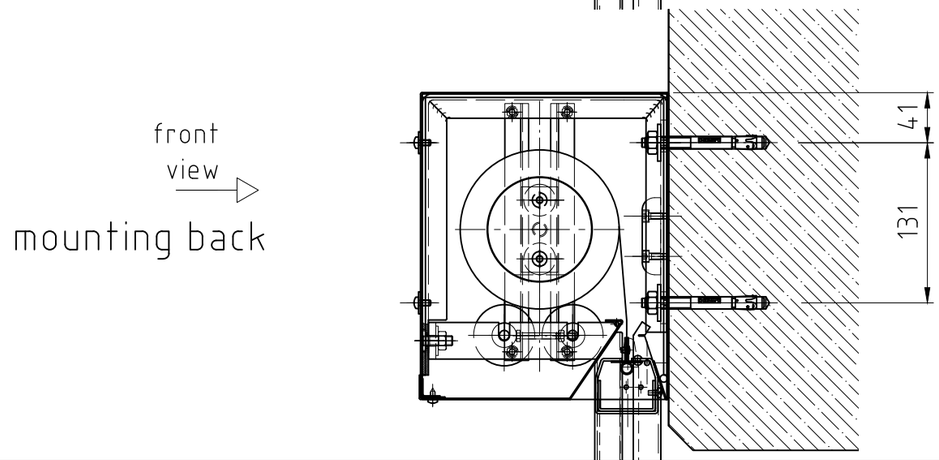

mounting guiderail

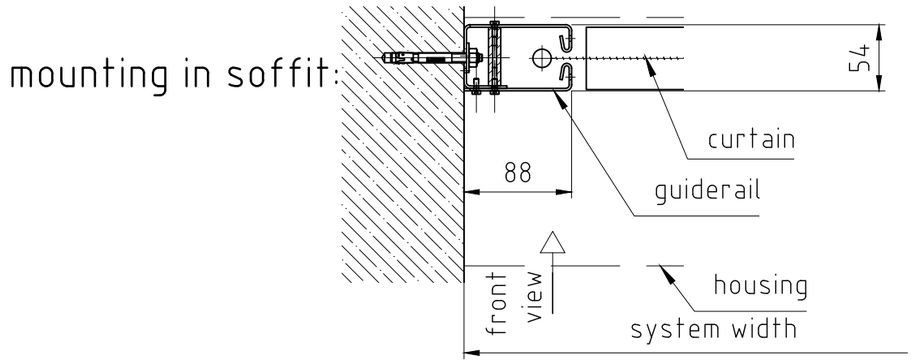

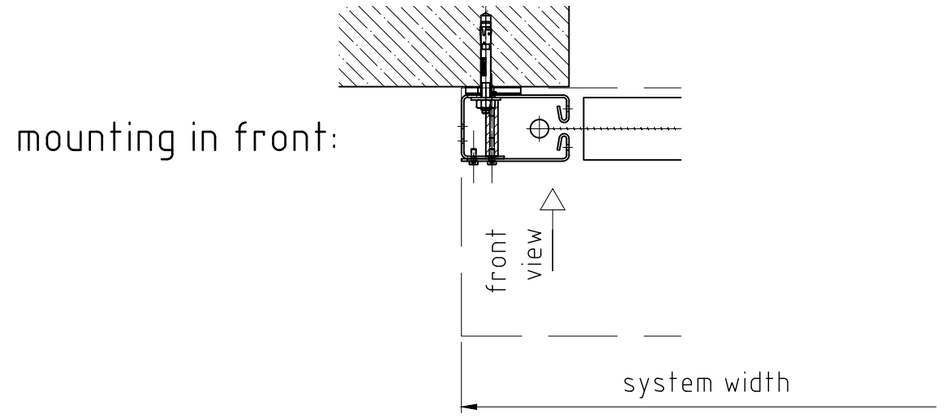

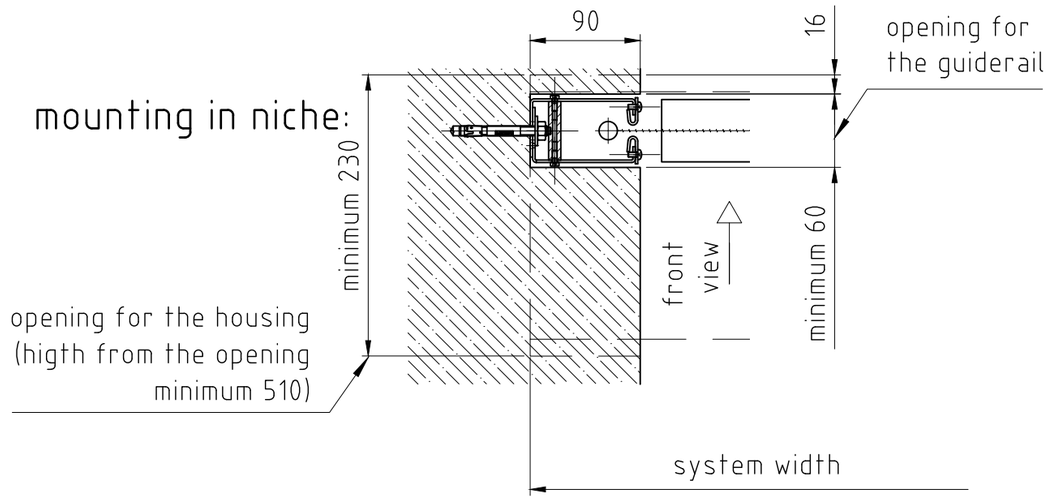

cm brandschutz. perfekt. anders.	clauss markisen Projekt GmbH office Karlsruhe Reitteilstraße 2 76297 Stutensee Germany telephone number: +49 7249 9456-0 mail: info@cm-brandschutz.de http: www.cm-brandschutz.de	Typ RSR 75.1 – 250 und BSV 55.1 – 250		
		System width: max. 15000		System height: max. 5000
		scale: 1:20	format: A3	drawing number: 07410712.2	layout: 2
technical change reserved	all dimensions in mm	version:	date: 05.08.2015	name: AMartin